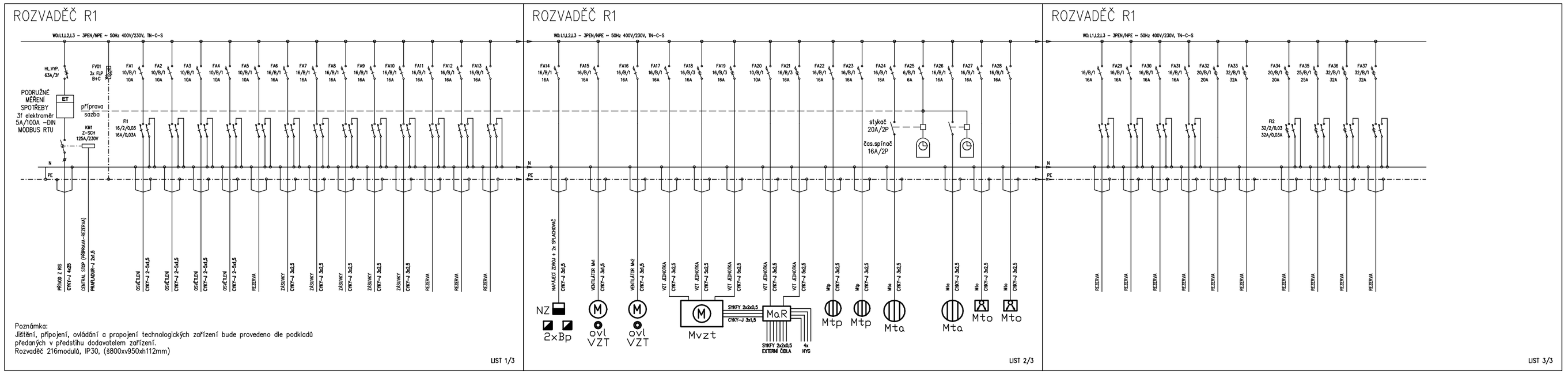

Poznámka:
Jištění, připojení, ovládání a propojení technologických zařízení bude provedeno dle podkladů předaných v předstihu dodavatelem zařízení.
Rozvaděč 216modulů, IP30, (s800xv950xh112mm)

Autorská práva k tomuto výkresu náleží spoluvlastní ELEKTROPROJEKT - Hynek Šimánek. Výkres nesmí být kopírován ani jiným způsobem reprodukován bez souhlasu zhotovitele PD.
Tento výkres nenahrazuje dodavatelskou ani výrobní dokumentaci. Zákazné rozměry jsou uvedeny na výkresu. Dodavatel je povinen zkontrolovat si rozměry na nákl.
V případě zjištění jakýchkoliv rozdílů mezi výkresy a skutečným stavem, nebo v případě nejasností informujte neprodleně spoluvlastní ELEKTROPROJEKT - Hynek Šimánek.

Projektant	Hynek Šimánek	IČO	64 75 80 44
Kontroloval	Ladislav Šimánek	IČO	13 30 16 41
Akce:	REKONSTRUKCE ZÁZEMÍ TĚLOCVIČNY 2.ZŠ DOBŘÍŠ		
Stavebník:	Město Dobříš, Mírové náměstí 119, 26301 Dobříš		
Profese:	D1.4.d TECHNIKA PROSTŘEDÍ STAVEB ZAŘÍZENÍ SILNOPROUDÉ ELEKTROTECHNIKY A SLP	Datum	6/2024
		Stupeň	DVZ
Název výkresu:	SCHEMA ZAPOJENÍ - ROZVADĚČ R1	Zak.číslo	H946
		Měřítka	
		Č.výkresu	02

ELEKTROPROJEKT - Šimánek
Lás 134, 262 41 Bohutín
email: hynek.simanek@tiscali.cz
telefon: 603 691 439

PDF vytvořeno zkušební verzí pdfFactory www.pdffactory.com